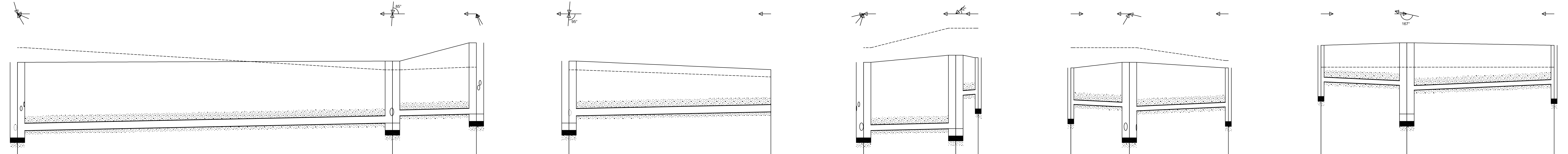

Poziom porównawczy 233,00 m n.p.m.

	D17	D17 – D17.1	D17.1	D17.1 – D17.2	D17.2
Opis	Studzienka wg projektu SANEKO		Proj. studzienka kanalizacyjna dn 1200 mm z włazem żeliwnym dn600 mm, D400, z wyp.bet.na pierścieniu odciążającym.		Proj. studzienka kanalizacyjna dn 1200 mm z włazem żeliwnym dn600 mm, D400, z wyp.bet.na pierścieniu odciążającym.
Rzędna terenu projektowanego	244,60		244,65		245,40
Rzędna terenu istniejącego	245,20		244,29		244,40
Rzędna dna kanału	241,50 241,80		242,11 242,41		242,48
Zagłębienie dna kanału [m]	3,10 2,80		2,54 2,24		2,92
Rzędna dna studzienki	241,50		242,11		242,48
Odległości [m]		30,8		6,9	
Średnice, materiał / Spadek		Rury PP SN 10 315×13,0 1,0 %		Rury PP SN 10 250×10,3 1,0 %	
Podsypka		Piasek/pospółka 0,15 m		Piasek/pospółka 0,15 m	
Zasypka		Piasek/pospółka 0,30 m		Piasek/pospółka 0,30 m	
Długość trasy [m]	0,0		30,8		37,7

P.p. 233,00 m

	D17.1	D17.1 – Dz	Dz
Opis	Proj. studzienka kanalizacyjna dn 1200 mm z włazem żeliwnym dn600 mm, D400, z wyp.bet.na pierścieniu odciążającym.		Koniec zabezpieczyć korkiem i blokiem oporowym
Rzędna terenu projektowanego	244,65		244,30
Rzędna terenu istniejącego	244,29		244,00
Rzędna dna kanału	242,11 242,41		242,57
Zagłębienie dna kanału [m]	2,54 2,24		1,73
Rzędna dna studzienki	242,11		
Odległości [m]		16,6	
Średnice, materiał / Spadek		Rury PP SN 10 315×13,0 1,0 %	
Podsypka		Piasek/pospółka 0,15 m	
Zasypka		Piasek/pospółka 0,30 m	
Długość trasy [m]	0,0		16,6

P.p. 233,00 m

	D17	D17 – D17.3	D17.3	D17.3 – wp17	wp17
Opis	Studzienka wg projektu SANEKO		Proj. studzienka kanalizacyjna dn 1200 mm z włazem żeliwnym dn600 mm, D400, z wyp.bet.na pierścieniu odciążającym.		Proj. wpust uliczny - studzienka bet. dn 500 mm, ruszt żeliwny D400 na pierścieniu odciążającym, regulacja pierścieniami bet./PEHD. Wys. osdanika h = 0,60 m.
Rzędna terenu projektowanego	244,60		244,89		244,79
Rzędna terenu istniejącego	245,20		246,00		246,00
Rzędna dna kanału	241,50 241,80		241,88 243,25		243,29
Zagłębienie dna kanału [m]	3,10 2,80		3,01 1,64		1,50
Rzędna dna studzienki	241,50		241,88		242,69
Odległości [m]		7,6		1,8	
Średnice, materiał / Spadek		Rury PP SN 10 250×10,3 1,0 %		Rury PP SN 10 200×8,2 2,0 %	
Podsypka		Piasek/pospółka 0,15 m		Piasek/pospółka 0,15 m	
Zasypka		Piasek/pospółka 0,30 m		Piasek/pospółka 0,30 m	
Długość trasy [m]	0,0		7,6		9,4

P.p. 233,00 m

	wp18	wp18 – D17	D17	D17 – wp19	wp19
Opis	Proj. wpust uliczny - studzienka bet. dn 500 mm, ruszt żeliwny D400 na pierścieniu odciążającym, regulacja pierścieniami bet./PEHD. Wys. osdanika h = 0,60 m.		Studzienka wg projektu SANEKO		Proj. wpust uliczny - studzienka bet. dn 500 mm, ruszt żeliwny D400 na pierścieniu odciążającym, regulacja pierścieniami bet./PEHD. Wys. osdanika h = 0,60 m.
Rzędna terenu projektowanego	244,37		244,60		244,37
Rzędna terenu istniejącego	245,20		245,20		244,67
Rzędna dna kanału	242,27 242,87		242,77 242,61		242,77
Zagłębienie dna kanału [m]	2,10 1,50		1,83 1,99		1,60
Rzędna dna studzienki	242,27		241,50		242,17
Odległości [m]		4,8		8,1	
Średnice, materiał / Spadek		200×8,2 Rury PP SN 10 2,0 %		Rury PP SN 10 200×8,2 2,0 %	
Podsypka		Piasek/pospółka 0,15 m		Piasek/pospółka 0,15 m	
Zasypka		Piasek/pospółka 0,30 m		Piasek/pospółka 0,30 m	
Długość trasy [m]	0,0		4,8		12,9

P.p. 233,00 m

	wp20	wp20 – D17.2	D17.2	D17.2 – wp21	wp21
Opis	Proj. wpust uliczny - studzienka bet. dn 500 mm, ruszt żeliwny D400 na pierścieniu odciążającym, regulacja pierścieniami bet./PEHD. Wys. osdanika h = 0,60 m.		Proj. studzienka kanalizacyjna dn 1200 mm z włazem żeliwnym dn600 mm, D400, z wyp.bet.na pierścieniu odciążającym.		Proj. wpust uliczny - studzienka bet. dn 500 mm, ruszt żeliwny D400 na pierścieniu odciążającym, regulacja pierścieniami bet./PEHD. Wys. osdanika h = 0,60 m.
Rzędna terenu projektowanego	245,30		245,40		245,30
Rzędna terenu istniejącego	244,40		244,40		244,40
Rzędna dna kanału	243,20 243,80		243,66 243,46		243,70
Zagłębienie dna kanału [m]	2,10 1,50		1,74 1,94		1,60
Rzędna dna studzienki	243,20		242,48		243,10
Odległości [m]		7,0		12,1	
Średnice, materiał / Spadek		200×8,2 Rury PP SN 10 2,0 %		Rury PP SN 10 200×8,2 2,0 %	
Podsypka		Piasek/pospółka 0,15 m		Piasek/pospółka 0,15 m	
Zasypka		Piasek/pospółka 0,30 m		Piasek/pospółka 0,30 m	
Długość trasy [m]	0,0		7,0		19,1

>> B i u r o   U s ł u g   I n w e s t y c y j n y c h <<
>> R z e s z ó w, ul. A n y ż k o w a 2 <<

"Budowa gminnych dróg publicznych klasy "D" wraz z niezbędną infrastrukturą techniczną" w ramach zadania inwestycyjnego "Budowa drogi łączącej ul. KDZ i KDL wraz z niezbędną infrastrukturą"

Inwestor – Prezydent Miasta Rzeszowa			projekt wykonawczy	skala 1:100/250	rys.nr 5/KD/S
Profile podłużne przyłączy wpustów ulicznych. Cz. 3					
Skład zespołu projektowego			nr uprawnień	data	podpis
branża sanitarna	projektant	mgr inż. Ryszard Skiba	149/73	12.2018	
branża sanitarna	sprawdzający	mgr inż. Irena Skiba	S-43/75	12.2018	